מאושר פיקוד העורף

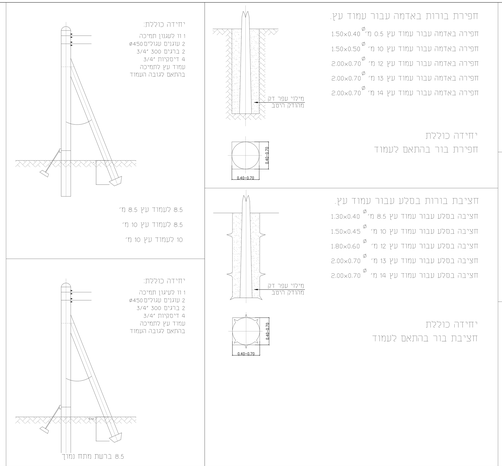

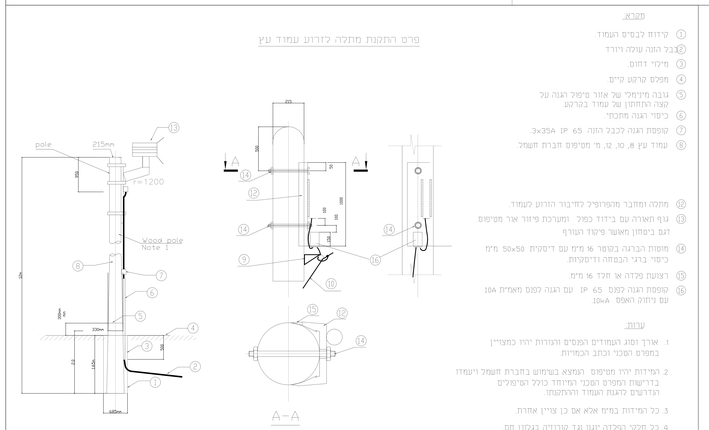

פרט התקנת עמוד עץ לתאורה זמנית בקרקע

הערות:

1. על יצרן לוח לבדוק חתכי חוים על פי סכמה ראשית של הוחי הזנה ולהעדר לסכרמתם לוח בהתאם.
2. יש לסרא תכנית זו יחד עם הפפרט הסכרי.
3. באחריות הקבלן לבצע באתר מדידות של הגישות המתיעדות לדחות התעמד.
תכנית יאור הכחות שמוצגה לאישור המתאגנה בפדות הגישות. אישור הכחות ע"י המתקנן אינו מהוה אישור לגבי הנכונות. פידות הכחות לפידות הגישות אי מגבלות אחרות שב באחריות הבקרעיות שי הסבלה.
4. אין לאשר ביצוע דכחות הגישות שב דחות החשמל אלא אחרי אישור תכנית יאור הכחות. דחות הגישה יתבצעו ביצוגו בד שקמחוקים האמונים האבנים לא יפיעי לטשמל בעיר המיחוג של הכחת.
5. כל הבבלים המחוברים לדחות ישלבו בשלטים. בני ניימא. עם חספר הפעבר.
6. כל המוליכים יסומנו בנספר המעגל בעזרת סימניות יעודיות המתאמות.
7. עלדום האבזרים יבוצע ע"י סבנווייע חרום. הערכים החצוני יחוזק בעזרת ניטים.
8. באחריות הקבלן לבדוק את דרכי הכנסת הכחה לבנין והובטחת אטמות שרגע הכחה אל סחום והחבוק.

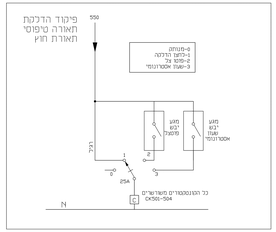

לוח השמל- מרכזיית תאורה M21

מרכזיית תאורה - מבט

פרט עקרוני

תא צרכן
מראה פנימי עקרוני

מראה חיצוני עקרוני

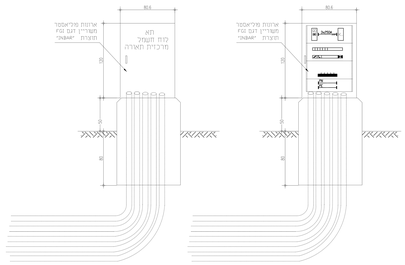

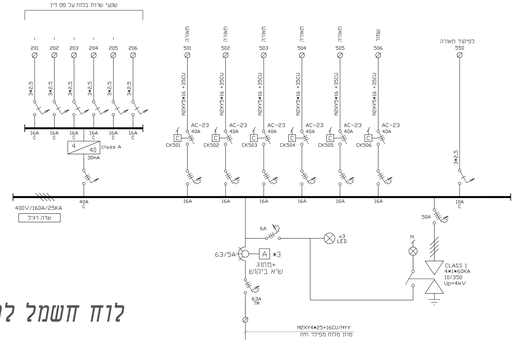

לוח חשמל לפי תקן 61439

17011-Pratim-09

מס'	
מ.ל.	
1	מוגעה אזורית שדות נגב
מ	מהות
1	מס' לשרטוט
מ.ל.	מס'
מ.ל.	מס'
מ.ל.	מס'