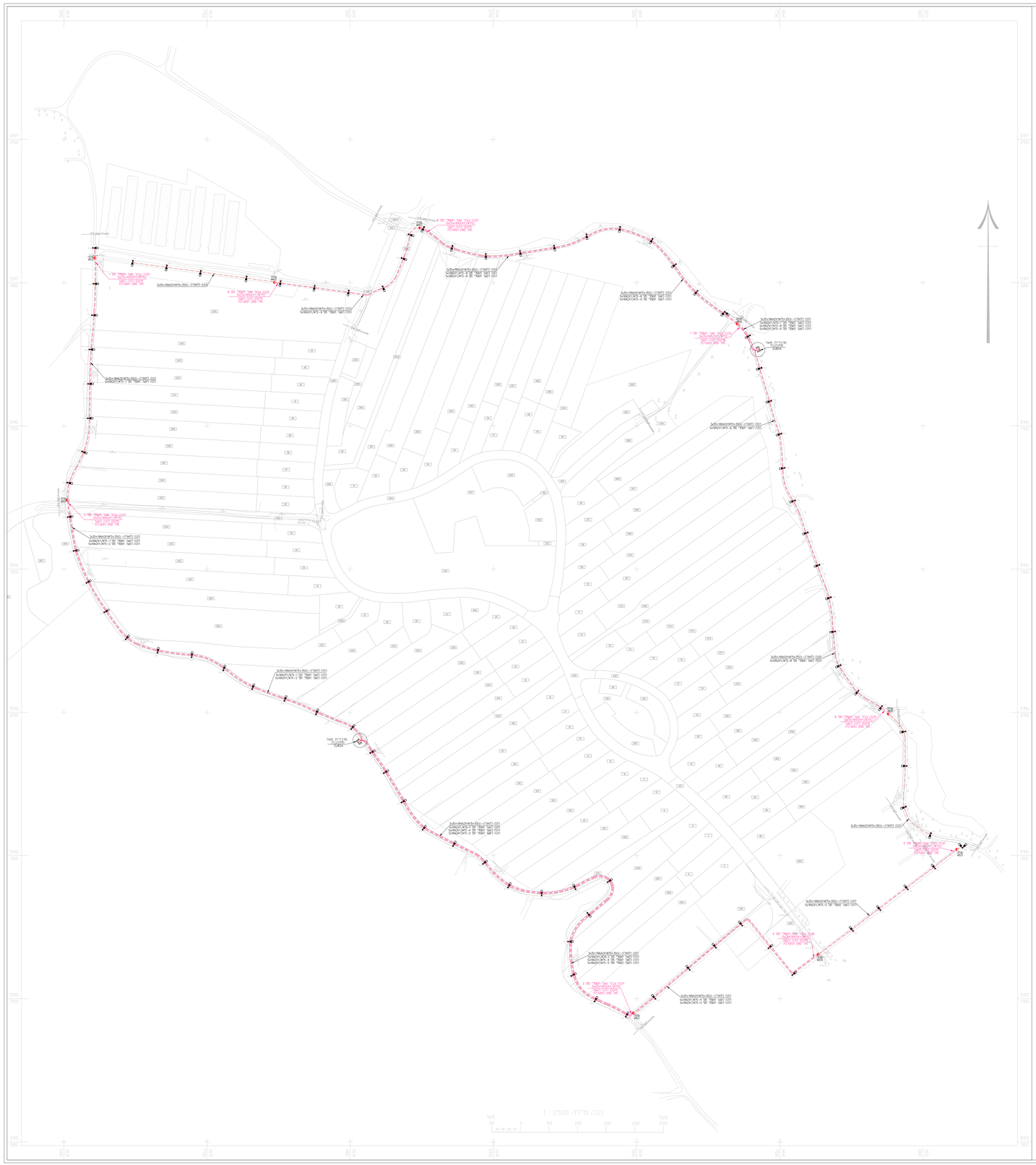

מקרא

	סוג	תאור
נמשך		
		עמוד עץ בגובה 10 מ' הכולל בתוכו בטבונתיות לד שפל תוצרת חב' KLED
		קו מתח על עד מתוכנן עם ביטון בקל ודיבוי ראיי מאוגן פיבוי הנדיף עם זרוע אינטגרלי והתנה בעמוד עץ גוון אור יהיה בתחום 3000-2600 קלוין
		קו מתח תשתית בשטח מתכנית מנדניית מאור נמשתית חד קרקעית
		צינור שרשרי זז שבבוי בנטור לפי הפצרו בתכנית
		קו מתח לשנר תשתיית מאר בתשתית חד קרקעית
		צינור שרשרי זז שבבוי בנטור לפי הפצרו בתכנית
		שתח מבנה בבנים תחלן תשתי נטר פיבוי 60 מ"מ עומק 500 מ"מ
		עם מכסה מתכת מרבנות כיתוב מחבש-"תשתי"

הערות

1. כלל ביצוע המתוארים בתוואים לחוק התשמל"ז" ופקדים כללי לחוזאי תשמל פרק 08 בהוראת הסדר הבטחה.
2. בנוסף לדרישות בטעיף 2, המתבקש ינוצע בהתאמה לדרישות והנחות הפקחה לעבודות תשמל מאורת חת אל מעבדת אזורית עדות הגבר.
3. ביצוע עבודות מתוו תשמל ומערת מאורה מלל והתנגדרות לתשתיות קיימות הנמצא בהתאם לדרישות המקום, תנאי הפריסה ואישור אל הגבוה אל מעבדת אזורית עדות הגבר.
4. ינוצע שרתוא בתשתית עבדת בגבים חת מלגיים עמדי עץ בגובה מ מטר.
5. יבוצע תמתי המסון בנוטע יחוסן בנפח קר.
6. יבוצעו עוגים חגנים לעמודים-עוגו מתיחה אי עגו נחיצה בהתאם. הוגבים יחוסנו בחוז המה ולא מעט לבד.
7. בעדה וידרוש עבודות חפירה דרוש לקובר אחרי חפירה ומבר הרשויות ורכונטיות.
8. עמדי האורות יוסמכו בחסמי סידורי על גבי העמדים לפי הנחיות מד הבגבה.מעבה אזורית עדות הגבר.
9. בחמומת עדרשו ע"פ התכנת ציאי מד הבגבה. ינוצעו חפירות בעבודות יידיים.
10. דרוש לחפיה כך דגמד ג"מ וכך לעיבוד לאישור ומחוץ.

הצהרת האחראי המבצע

הריני מאחיר שהתמנו המחוזאר בתחנוית זו בוצע על ידי כיף כללי המקצוע הנכרתות. בהתאם לדוראות חוק התשמל "ז" 1954 והתקנות שפורסמו על פיו, תנני מכוו התקנים הישראלי הנוגעים למתקני צריכה לצרכנים. בהתאם לכללכי חברת התשמל לישראל הנוגעים לאספקת תשמל לצרכנים. הנני מאחיר כי המתקן הנ"ל נבנה והוא בתנב תכון וראי לשימוש.

שם האחראי: _____ סוג רישיון: _____

ת"ז: _____ טלפון: _____

תאריך: _____ מס' רישיון: _____

חתימה: _____ שם הלקוח: _____

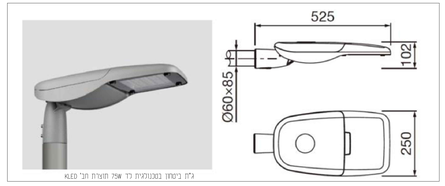

גלם בטחון בטבונתיות לד שפל תוצרת חב' KLED

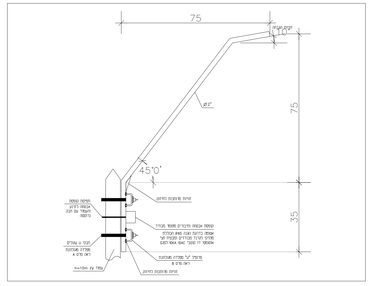

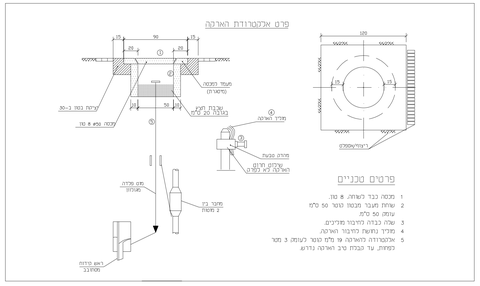

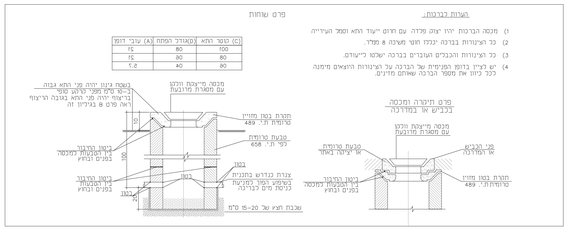

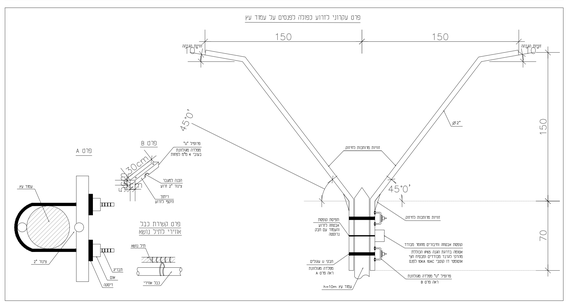

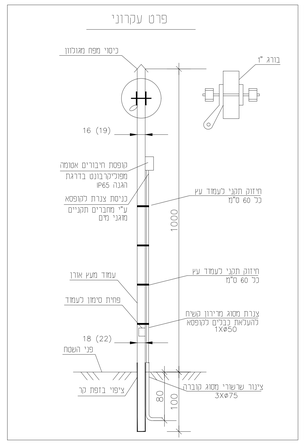

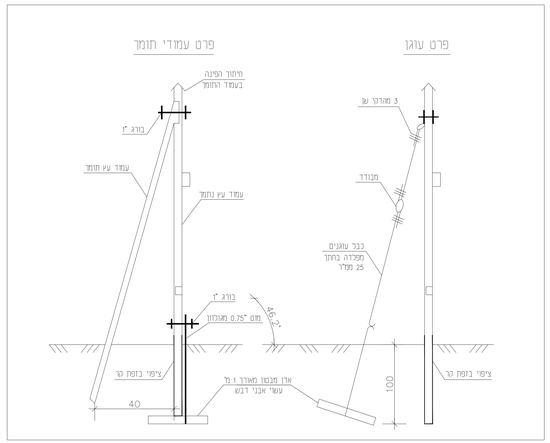

עדכונים

מס	תאריך	מהות העדכון

○ לעיון ○ לאישור ● למכרז ○ לביצוע

מועצה אזורית שדות נגב

שם הפרויקט
תאורת ביפתחן יפטוכי מטרפת עגב

כתובת הפרויקט
מערכת תאורת ביפתחן ויקפיות מטמנת מרעמה

מס' שרטוט: חש-1	תאריך: 24/11/2024
גליון: 1:2500	מהדורה: 0
מבנו:	אפיר:
שרטט:	אפיר:
ביטר:	משה באום

באום חברת חשמל
מהנדס יעוץ פיקוח
משה נתנאל באום
משרד:רחוב מנטיפיורי 14 באר שבע, 8429724
מלכה 0868889833 פקס 0772558109
משה 0546710333 נתנאל 0522396815
E-mail: Baumelectricity@gmail.com