מעקה תבור
מסי קטלוגי 6004
ציבורי

תקן 1142	עמודים נושאים:	ST-52 60/60/2.6
תקן 2142	עמודים נושאים:	ST-37 60/60/2.6

ראה מבחר כותרות

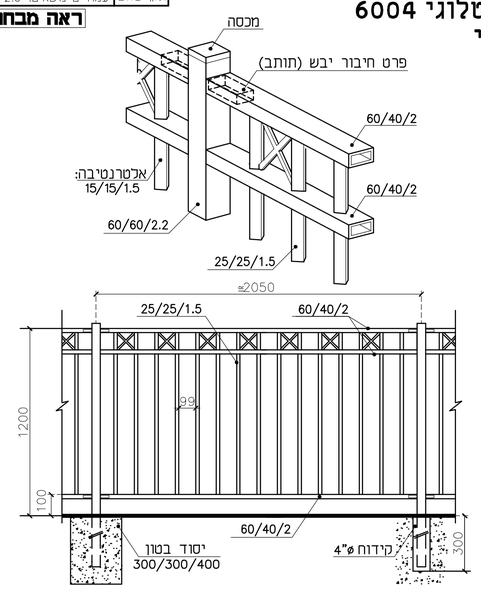

- ניתן לצבוע בשיטה אלקטרוסטטית באבקה.
- כל החלקים סבולים באבץ חם לאחר היצור,לפי ת"י 918.
- השירטוט ללא קנ"מ
- היצרן שומר לעצמו את הזכות, במידת הצורך, לשנות מידות.

● כל הזכויות שמורות ● מהדורת 2009

מ ס ל ע ה

חתך אופייני
ללא ק.מ.

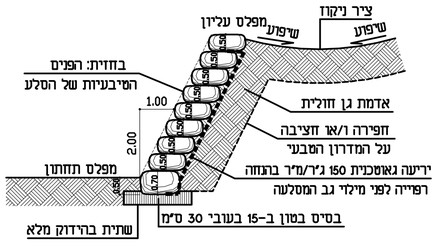

חזית
ללא ק.מ.

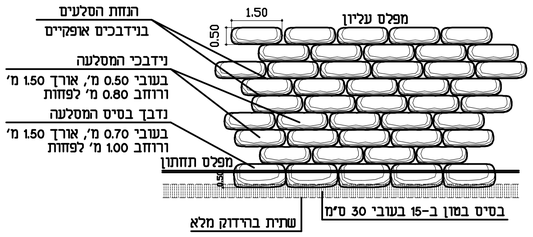

מסלעות : בניית מסלעות מאבן קשה מעובדת במחצבה, במימדים כלליים המשווים לסלע צורת תיבה שטוחה, בעובי (גובה) 60-70 ס"מ עבור נידבך בסיס המסלעה ו -40-50 ס"מ עבור שאר הנדבכים, באורך בין 120 ל 150 ס"מ ורוחב 80 ס"מ לפחות. על הקבלן לשטוף את כל האבנים שבשימוש (טבעיות או מעובדות) במים עד שהן תהיינה נקיות מאבן, אדמה ולכלוך אחר. האבנים תהיינה לחות אך לא רטובות לפני השימוש בהן לבניה. נדבכי המסלעה ייבנו **בקו אופקי** והסלעים יונחו על צדם הרחב. סלעי נדבך הבסיס (נדבך תחתון) יונחו בקרקע בעומק של 50 ס"מ לפחות, לשם הבטחת יציבות המסלעה . בתחתית הנדבך התחתון יש לצקת בסיס מבטון ב-15 בעובי שכבה של 30 ס"מ. פריסת ירעה גיאו-טכנית מן הסוג 150 גרם/מ"ר בגב המסלעה, בהנחה רפויה, בטרם מילוי גב המסלעה באדמה חולית.

מדידה ותשלום : המסלעה נמדדת במטרים רבועים שחישובם מתקבל כמכפלה של מידות אורך וגובה.

מסלעה 'אנכית' : מסלעה תיחשב אנכית אם השיפוע שלה כלפי האנך אינו עולה על °30. מידות אלה נקבעות כדלהלן : הגובה יימדד בנצב מפני היסוד ועד הרום העליון של הסלע הגלוי. מידת האורך תימדד לאורך קו היסוד.

מדידת מסלעה אנכית
ללא ק.מ.

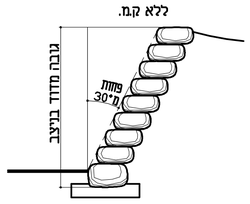

מסלעה מדורגת
חתך אופייני
ללא ק.מ.

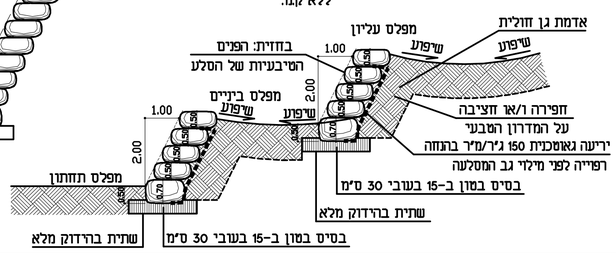

ריצוף באבנים משתלבות ואבן גן
חתך - ק.מ. 1:10

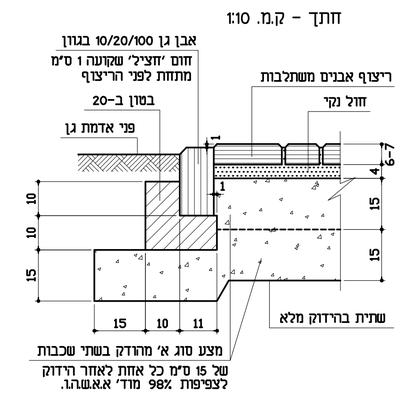

מכסה עגול+טבעת ריבועית מיצקת ברזל
להתאמת ריצוף משתלבות סביב שוחות
חתך - ק.מ. 1:10

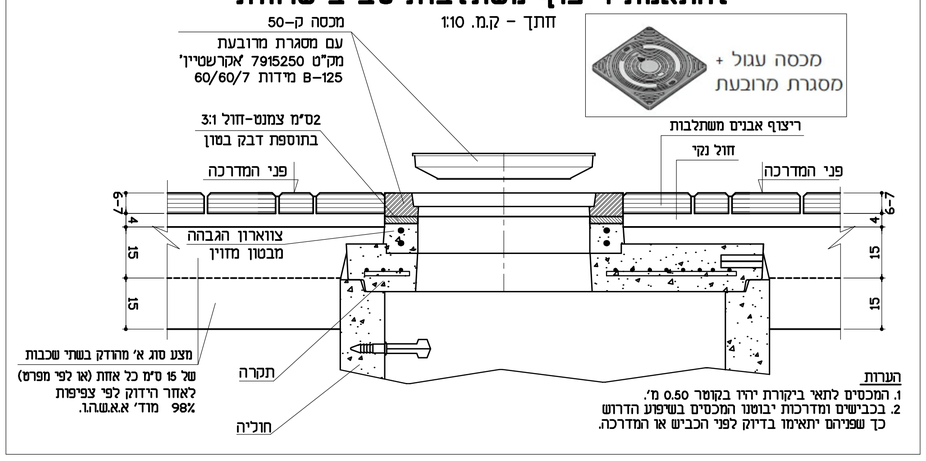

הערות
1. המכסים לתאי ביקורת יהיו בקוטר 0.50 מ'.
2. בכבישים ומדרכות יבוסנו המכסים בשיפוע הדרוש כך שפניהם יתאימו בדיוק לפני הכביש או המדרכה.

פרט ריצוף מדרכות
תכנית- ק.מ. 1:10

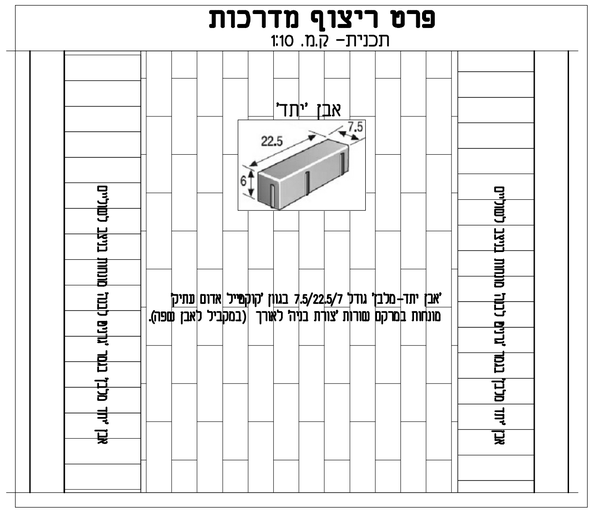

לוח מודעות השרון
Cat. 7706

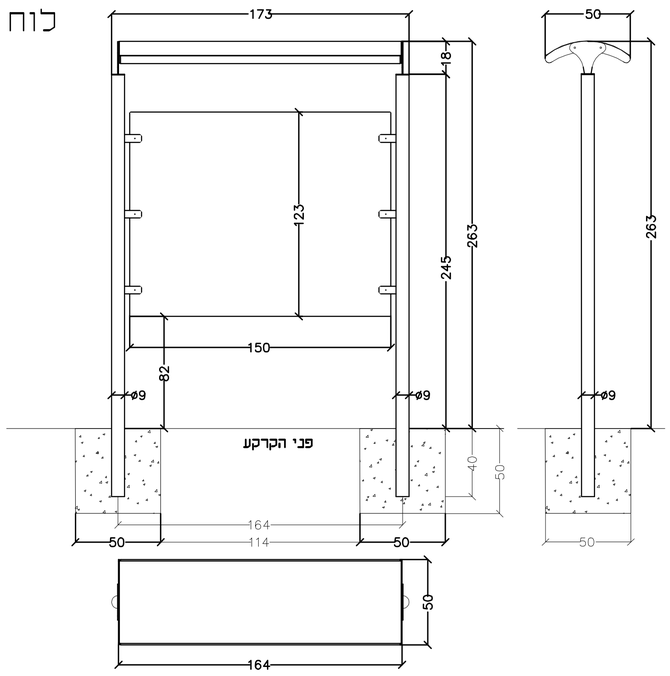

ספסל גל-ים
Cat. 1085

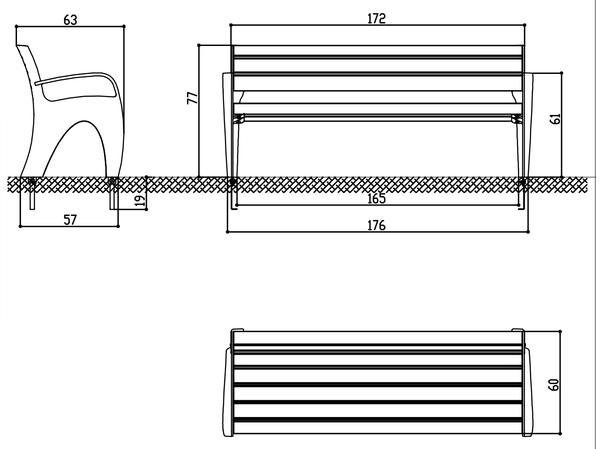

שתם י. אריכא ובניו בעיים
רח' תעמל 35, אזה"ת הקלה ת"ד 12350 אשדוד
טל': 08-8563535 , פקס: 08-8562432

אשפון "סורג" מק"ט 3005

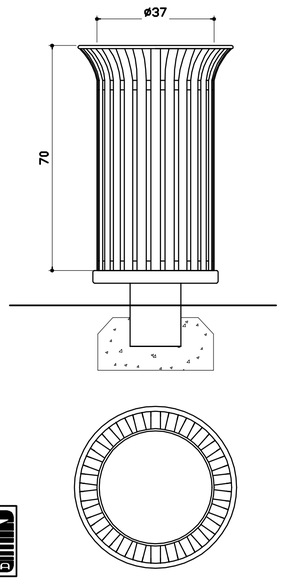

שתם י. אריכא ובניו בעיים
רח' תעמל 35, אזה"ת הקלה ת"ד 12350 אשדוד
טל': 08-8563535 , פקס: 08-8562432

ברזית "אלמוג", מק"ט 2777
2777

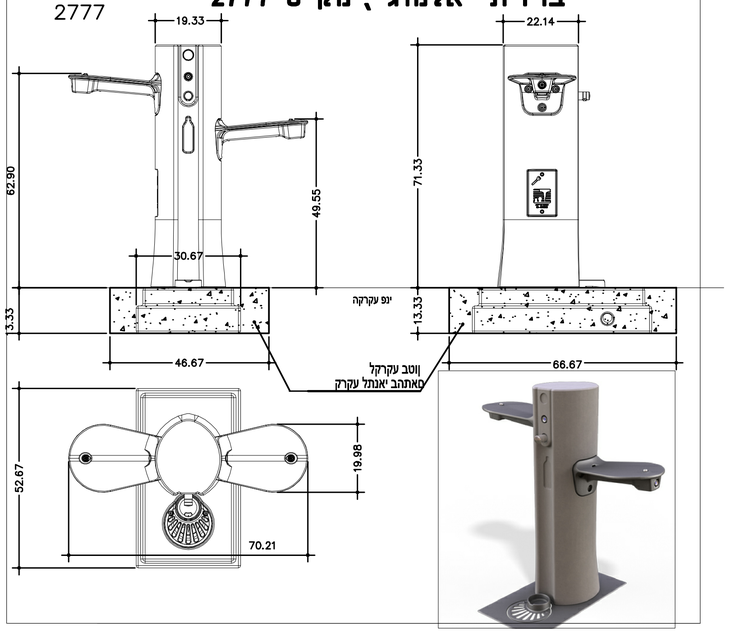

פרט שוחת חילחול
חתך - ק.מ. 1:20

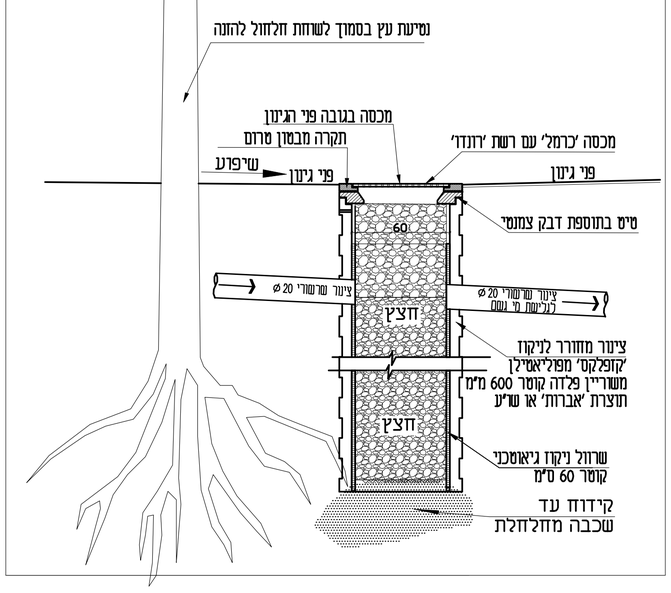

לעיון	למכרז	לאישור	לביצוע ●

מס'	עידכונים ושינויים	תאריך
1		
2		
3		
4		
5		
6		
7		
8		
9		
10		
11		
12		

קובץ	F:\LAND PROJECTS\
מס' הפרוייקט	גיליון 2
שם הפרוייקט	כפר מימון-ישיבת בית יהודה פיתוח מסוגנת
תכנית	פרטים
קנ.מ.	שונים — תאריך 13/08/2018

KARIV
Landscape Architects Ltd.
קריב
אדריכלי נוף בע"מ
12/8 REMEZ ST. — רח' רמז 12\8
POB 700, ASHKELON — ת.ד. 700, אשקלון
TEL: 972-8-6751586 — טלפון: 08-6751586
Fax: 972-153-8-6751586 — פקס: 153-8-6751586
Moblie: 972-54-4524365 — נייד: 054-4524365
E-mail: jkariv@netvision.net.il — דואר אלקטרוני:

המבצע אחראי לבדיקת התכניות ולהתאמתן במקומן על המבצע לבקר את כל המידות, ועל כל ספק או אי-התאמה עליו לפנות מיד למתכנן.
אין לקבוע מידות ע"פ מדידה בטרסומן